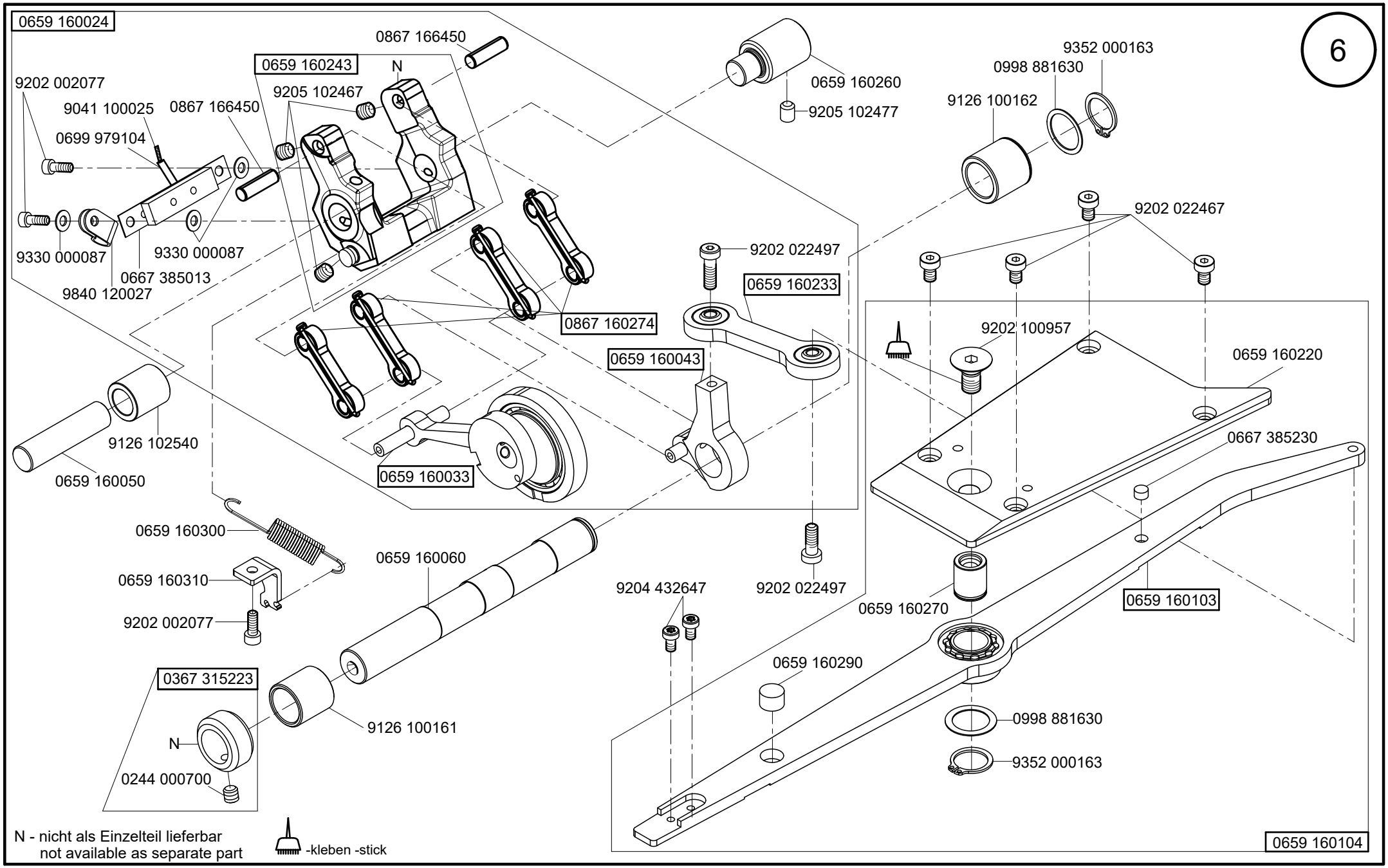

Ausgabe/Edition 4.2024