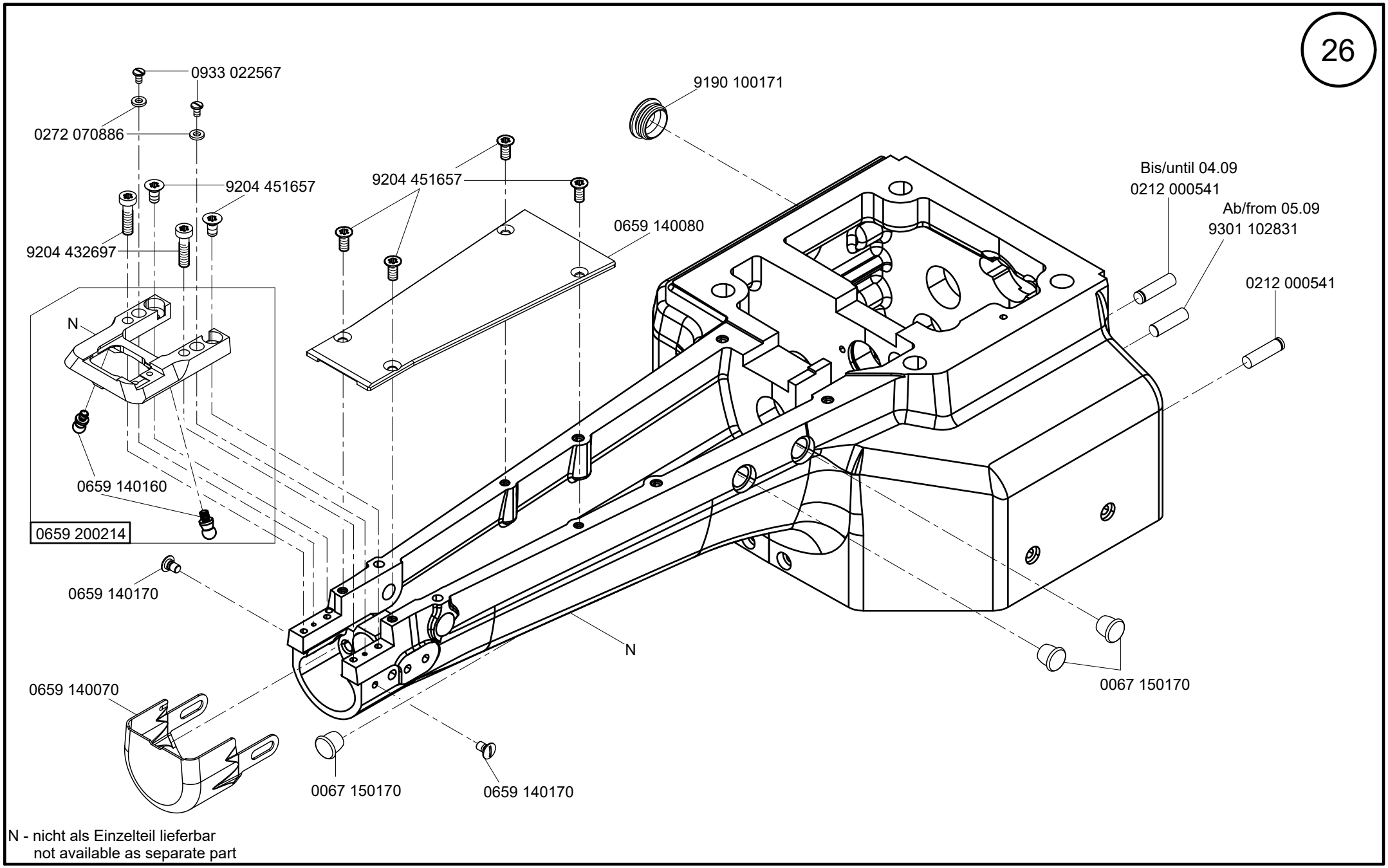

N - nicht als Einzelteil lieferbar
not available as separate part

Ausgabe/Edition 12.2018